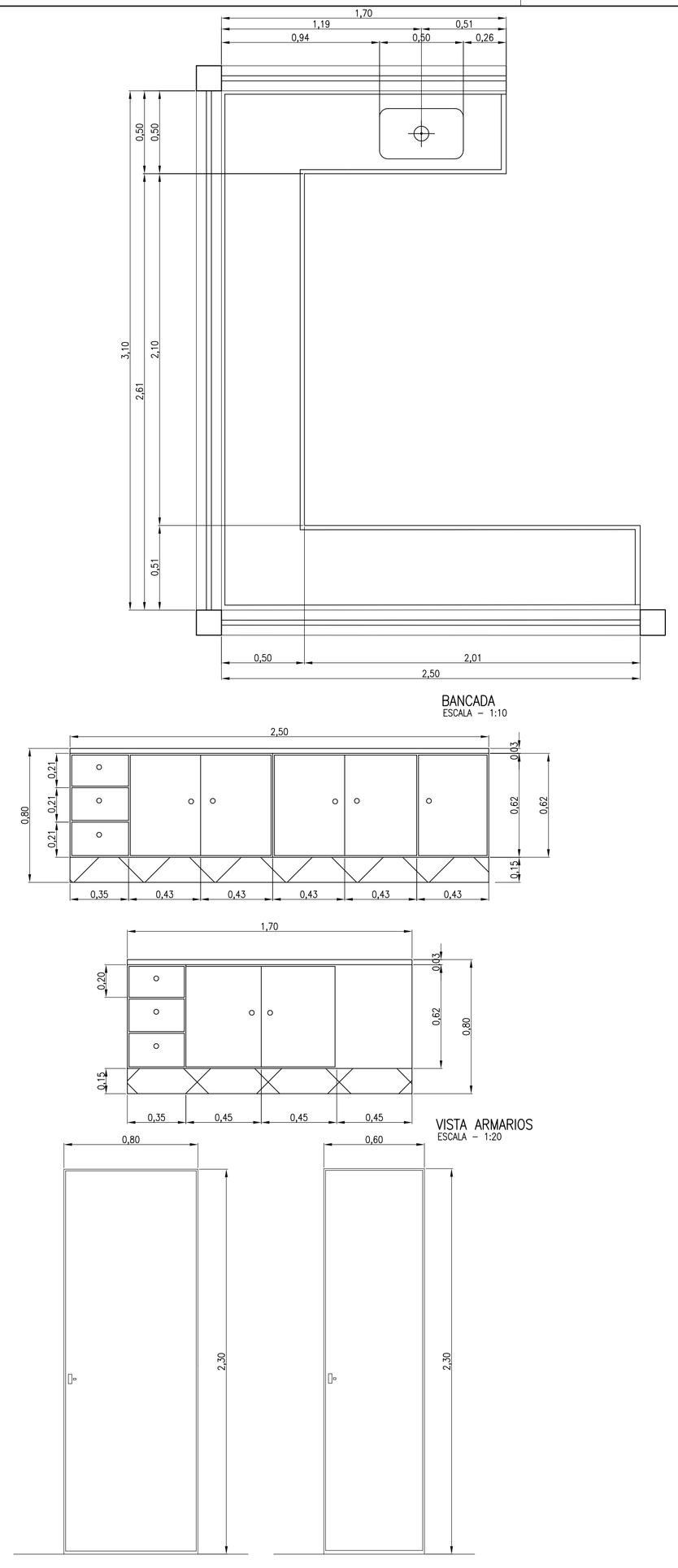

BANCADA
ESCALA – 1:10

VISTA ARMARIOS
ESCALA – 1:20

VISTA P1
ESCALA – 1:20

VISTA P2
ESCALA – 1:20

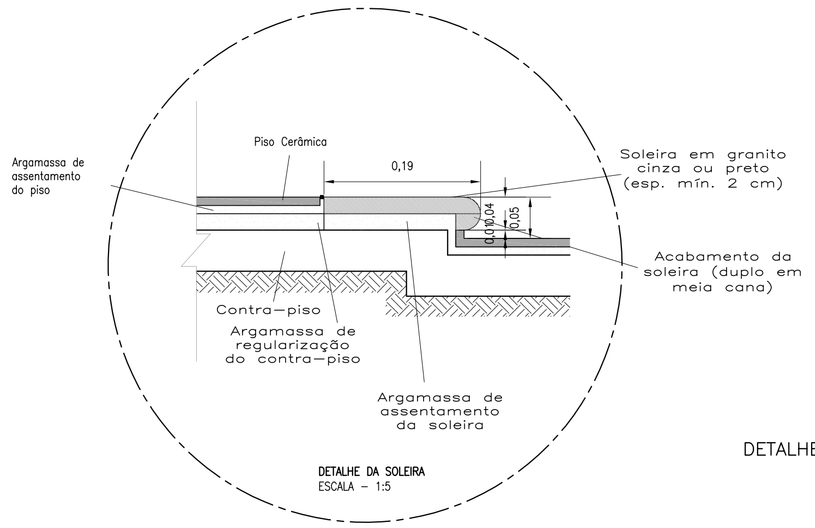

DETALHE DA SOLEIRA
ESCALA – 1:5

DETALHE DA SOLEIRA

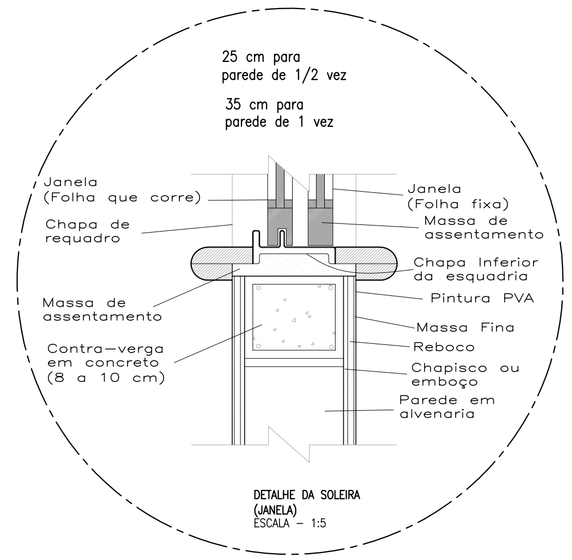

DETALHE DA SOLEIRA (JANELA)
ESCALA – 1:5

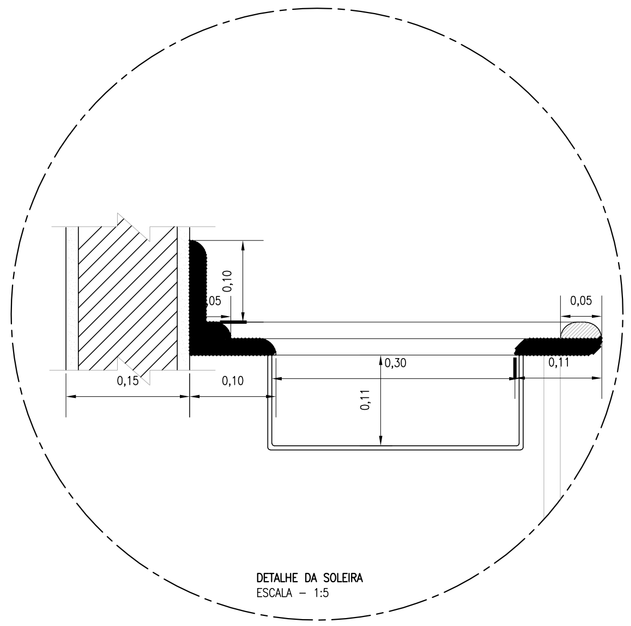

DETALHE DA SOLEIRA
ESCALA – 1:5

DETALHE DA BANCADA CUBA

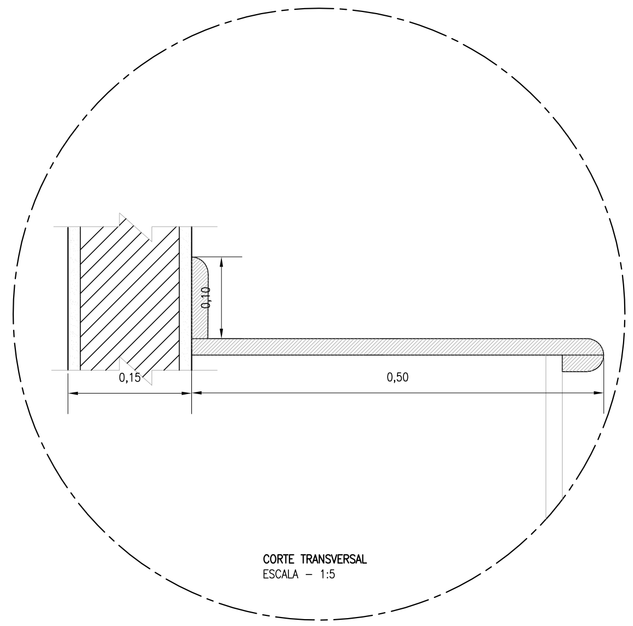

CORTE TRANSVERSAL
ESCALA – 1:5

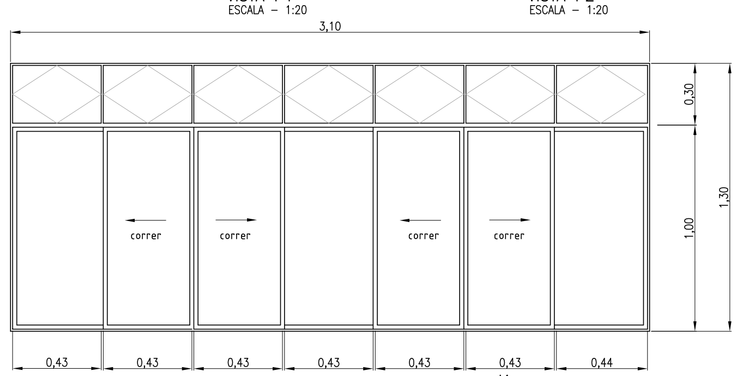

J1
ESCALA 1:20

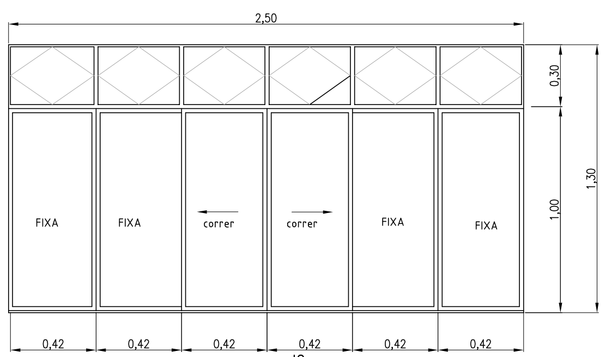

J2
ESCALA 1:20

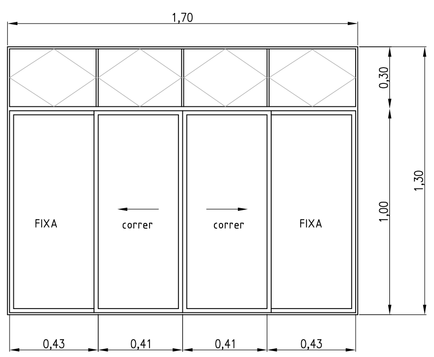

J3
ESCALA 1:20

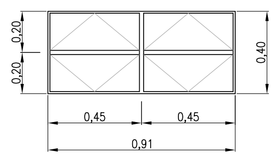

J4
ESCALA 1:20

DESENHOS DE REFERÊNCIA:

- DE-2014.007-GO.SES-AMO.HID-ETE.035=2

NOTAS:

1- DIMENSÕES E ELEVAÇÕES EM METRO, EXCETO ONDE INDICADO.

REV	DESCRIÇÃO	DATA	EXEC.	VERIF.	APROV.
2	REVISÃO CONFORME CADASTRO DO SISTEMA EXISTENTE	01/12/2018	IURY	FÁBIO	DIEGO
1	REVISÃO	03/07/2015	MAYARA	IURY	DIEGO
0	EMISSÃO	19/09/2014	RODRIGO	IURY	DIEGO

APROVAÇÃO

CONTRATO Nº: 2014.02.02 - SES

RESPONSÁVEL TÉCNICO: ENG° DIEGO G. NOBRE DIAS | ENG° FÁBIO DE S. SALES

REGISTRO CREA: CREA Nº 1014639409/D-GO | CREA Nº 1014168309/D-GO

CONTRATANTE: Prefeitura Municipal de Amorinópolis

CONTRATADA: FOX Engenharia

CONTRATANTE: PREFEITURA MUNICIPAL DE AMORINÓPOLIS/GO

PROGRAMA: PROGRAMA DE ACELERAÇÃO DO CRESCIMENTO - PAC

MUNICÍPIO/ÁREA: SEDE MUNICIPAL DE AMORINÓPOLIS

TÍTULO: PROJETO BÁSICO DO SISTEMA DE ESGOTAMENTO SANITÁRIO
GUARITA: DETALHES DAS ESQUADRIAS E BANCADA

DATA: 19/09/2014 | ESCALA: INDICADA | PRANCHA: 44/53

ARQUIVO: DE-2014.007-GO.SES-AMO.HID-DEP.044=2